

M10x25 - 1ks
M12x1,25x35 - 12ks
M12x30 - 6ks
M12x70 - 2ks (A)
M12x90 - 2ks (I)
M12x19 - 4ks (C)



M10 - 1ks
M12 - 8ks (A, I)
M12 - 6ks (C)



PP10 - 1ks
PP12 - 20ks (A, I)
PP12 - 22ks (C)

C

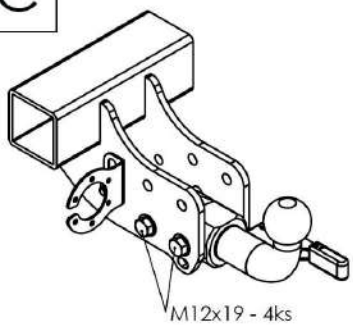

I

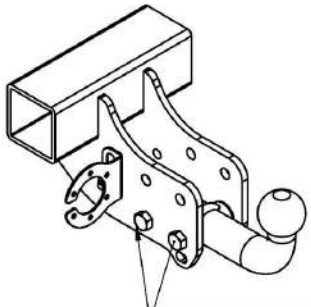

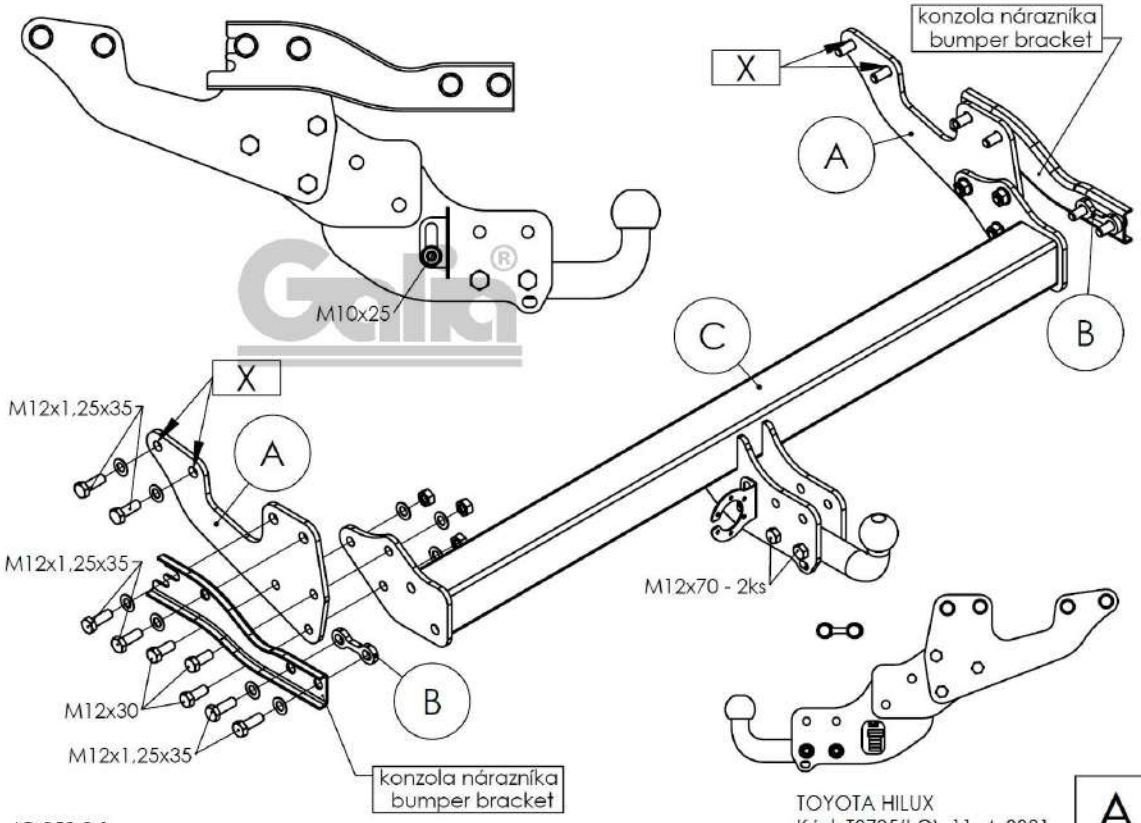

IC 250 0 1

TOYOTA HILUX
Kód: T0785(I,C) 11. 4. 2021

A